# 第13回 全国高等学校「軽音フェスティバル」in大阪城 セッティング図

| | |
|---|---|
| 応募部門 | オリジナル ／ カヴァー洋楽 ／ カヴァー邦楽 ／ アジア |
| 学校名 | 高等学校 |
| クラブ名 | |
| 曲名 | |

ステージセッティング
（必要なパート・マイクに〇をつけてください。）

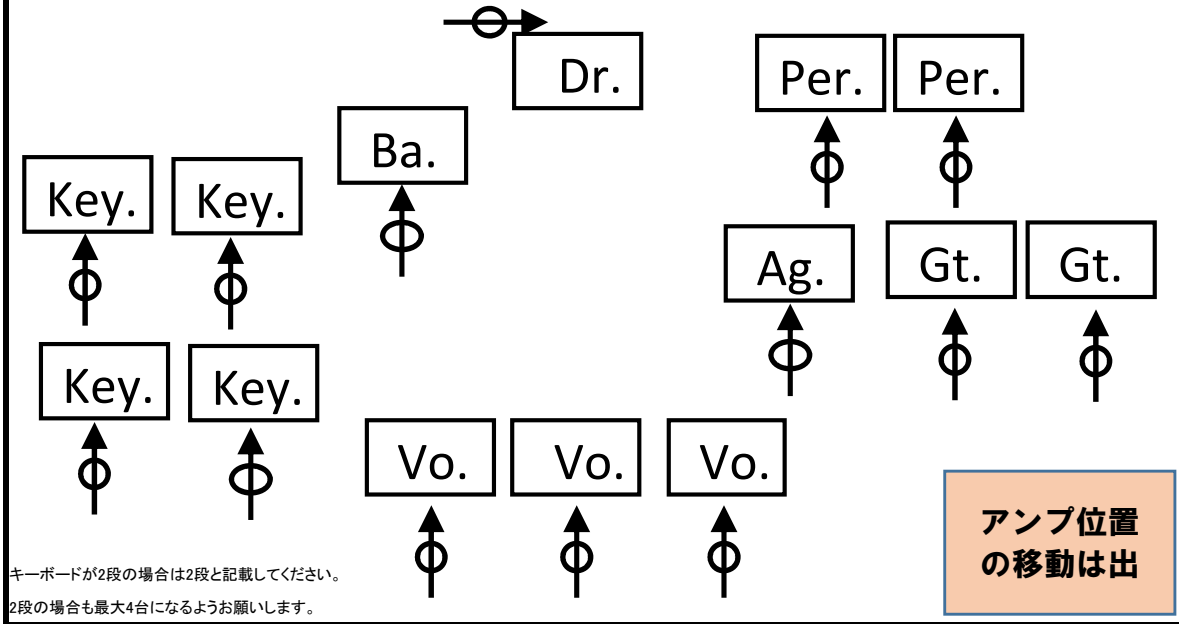


キーボードが2段の場合は2段と記載してください。
2段の場合も最大4台になるようお願いします。

## ー 記入上の注意 必ず確認して記入してください ー

・出演者の最大数/ドラム1 、ベース1 、ギター3(アコースティックギター含む)、キーボード4(4台の場合回線はモノラルになります)
ヴォーカル＆コーラス7(ホーンセクションはこの回線を使います)、ドラムコーラス1
・その他の楽器について/ パーカッション・電子ドラムなどはトータル4回線まで可
ホーンセクションが入る場合は、ボーカル＆コーラスの7回線を流用します。
※自分自身で操作できない機材の持ち込みは不可です。
※アンプ、ドラム、キーボードなどの置き位置などは転換時間の都合上固定とさせていただきます。
※演奏内もしくは前後に劇などが入る場合は備考に記載してください。

| パート | 氏名 | 持ち込み機材 | マイク有無 | 備考 |
|---|---|---|---|---|
| | | | | |
| | | | | |
| | | | | |
| | | | | |
| | | | | |
| | | | | |
| | | | | |
| | | | | |
| | | | | |
| | | | | |
| | | | | |

| 備考(演奏内・前後に演劇などが入る場合やその他セッティングに関して何かあればご記入ください。) |
|---|
| |